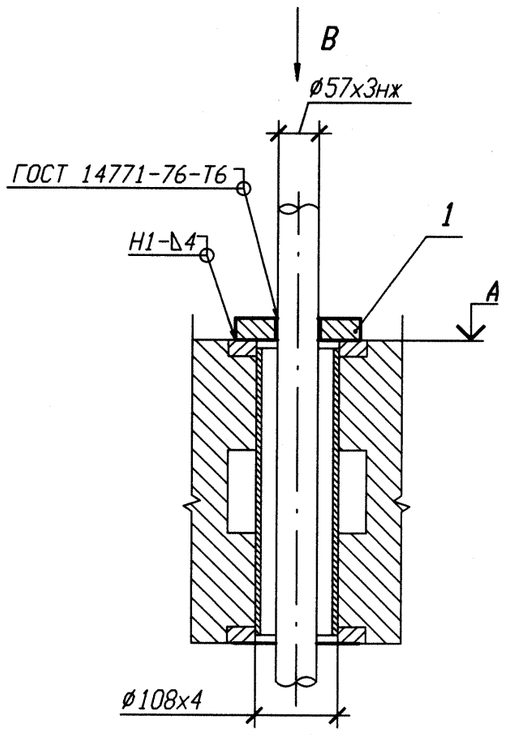

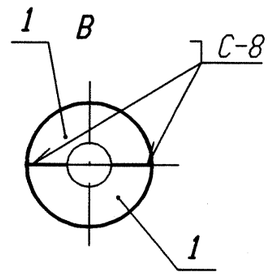

Спецификация деталей

Поз.	Обозначение	Наименование	Кол.	Материал	Масса, кг ед.	Масса, кг общ.	Приме-чание
1	10.377.06	Лист Б-ПН 4х150х75	2	08Х18Н10Т ГОСТ 7350-77	0,23	0,46	
	ГОСТ 2246-70	Проволока		СВ-04Х19Н11Н3			
	ОСТ В 5.9374-81	Электроды		ЭА 395/9			
				Итого:		0,46	

Номер опоры	Маркировка проходки	Отметка проходки, А	Номер опоры	Маркировка проходки	Отметка проходки, А
3TS21Y044	ОВ-428	+19,200	3TS23Y005	ОВ-427	+19,200
3TS22Y107	ОВ-428	+22,400	3TS21Y105	ОВ-440	+22,400
3TS23Y131	ОВ-428	+19,200	3TS22Y097	ОВ-440	+22,400
3TS21Y023	ОВ-427	+19,200	3TS23Y103	ОВ-440	+22,400
3TS22Y008	ОВ-427	+19,200			

1 Привязку опоры смотри 3TS21Z33, 3TS22Z33, 3TS23Z33, 3TS21Z37, 3TS22Z37, 3TS23Z37, 3TS21Z48, 3TS22Z48, 3TS23Z48.

2 Изготовить девять комплектов.

3 Сварку производить по ГОСТ 5264-80.

АРХИВНЫЙ ЭКЗЕМПЛЯР

Изм.	Кол. уч.	Лист	N док.	Подп.	Дата
1	-	Зам.	102-12	-	-
Инженер		Сотрин			24.08
Пров. вед. инж.		Веренцова			24.08
Пров. нач. гр.		Хук			24.08
Н. контр		Краснояров			27.08

Инв. N подл. R3.00783.1.0.11
Лист 270

R3. TS21. 3071. 011. 01. 00. 004

Ростовская АЭС Блок 3

Реакторное отделение
Негерметичная часть
Трубопроводы системы очистки технологических сдувок

Стадия	Лист	Листов
Р		1

Проходка неподвижная 3TS21Y023, 3TS21Y044, 3TS21Y105, 3TS22Y008, 3TS22Y097, 3TS22Y107, 3TS23Y005, 3TS23Y103, 3TS23Y131

ОАО "НИАЭП" 2012

Инв. N подл. | Подп. и дата | Взам. инв. N
R3.00783.1.0.11

Формат А3